Quality of life since 1825

Seina WC-pott Nautic 1530 - hügieeniline loputus

Soft Close/Quick Release prill-laud

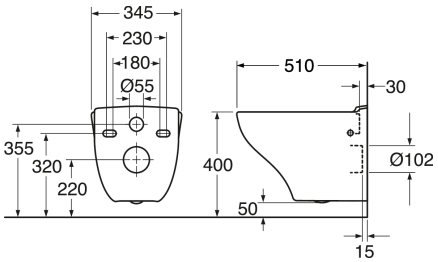

Toote Omadused

- Peidetud kinnitusdetailid, lihtsalt puhastatavad pinnad
- Muudetava vahekaugusega kinnituspoldid: 180/230 mm keskkohast keskkohani
- Siseservata mudel loputab ülaservani välja

Article number

Art.nr.	EAN
GB111530001040	4062373897720

Pakendiinfo

Pikkus: 450 mm | Laius: 390 mm | Kõrgus: 535 mm
Kaal: 21 kg
Number pakendis: 1 pc

Paigaldus ja hooldus

Energiamärgistus ja vastavustunnistused

Denna produkt är anpassad till Branschregler Säker Vatteninstallation 2021:1. Leverantören garanterar produktens funktion om branschreglerna och monteringsanvisningarna följs.

Tehniline info

- CO2e jalajälg: 59,13 kg
- Loputus – vee kogus: 4,5/3 Kahesüsteemne loputus 4,5/3 L
- Ühenduse mõõdud: c/c 155mm sitsfäste

Varuosad

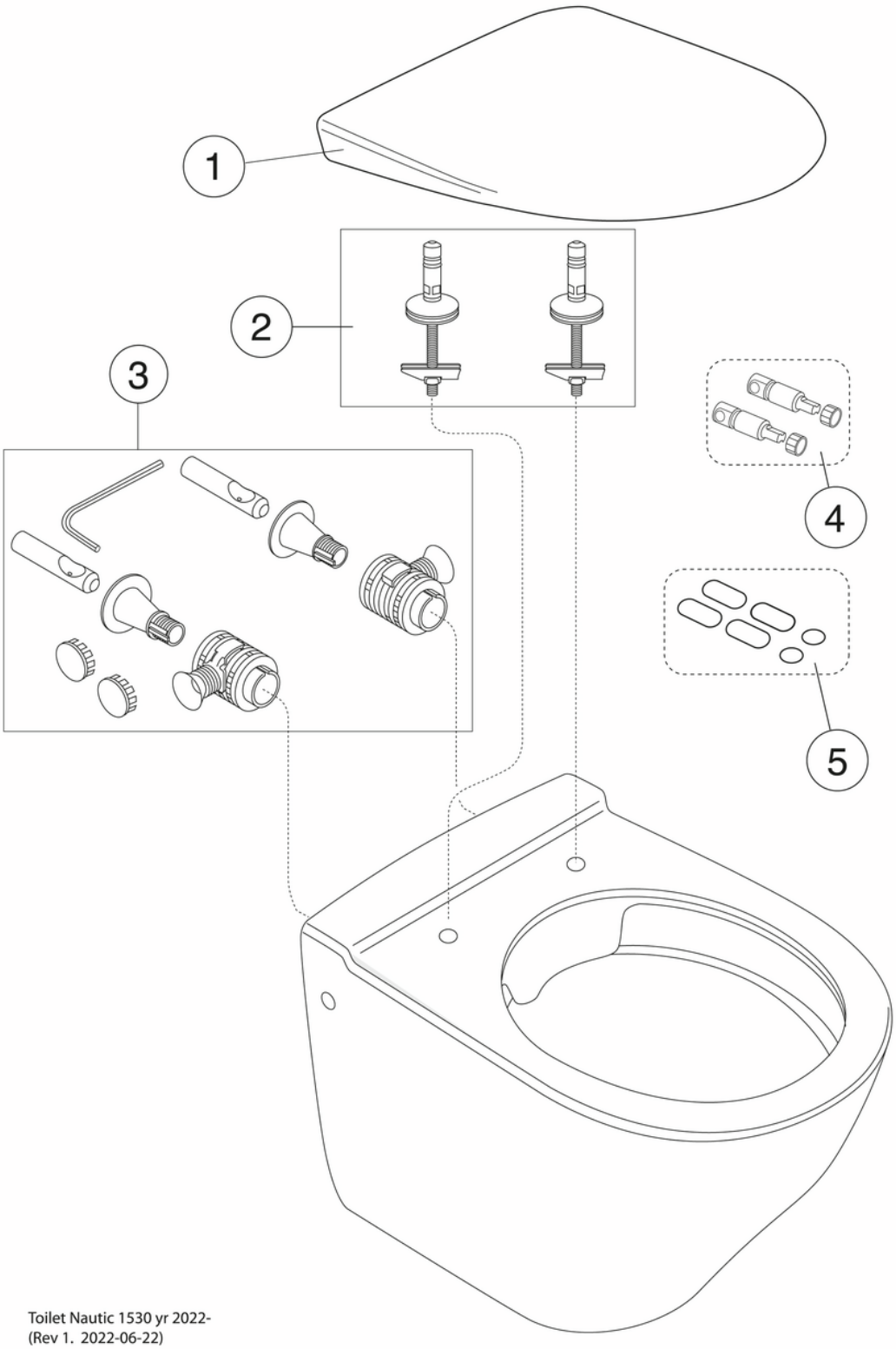

Toilet Nautic 1530 yr 2022-
(Rev 1. 2022-06-22)

Nr.	Toote	Art.nr.
1a	WC-poti prill-laud Nautic	9M246101
1b	Prill-laud Nautic 8M45 - SC/QR	8M45S101
1c	WC-poti prill-laud Nautic, SC/QR	9M26S101
1d	WC-poti prill-laud Nautic, SC/QR	9M26S136
1e	WC-poti prill-laud Nautic, jäigad kinnitused	9M256101
2a	Prill-laua kinnitused	92095761
2b		92096361
3	Seinale paigaldamise komplekt	GB92095801
4	Vaikselt sulguvad amortisaatorid	GB92242400
5	Prill-laua pehmenduspadjakeste komplekt Nautic	92242001